《男子シングルス》
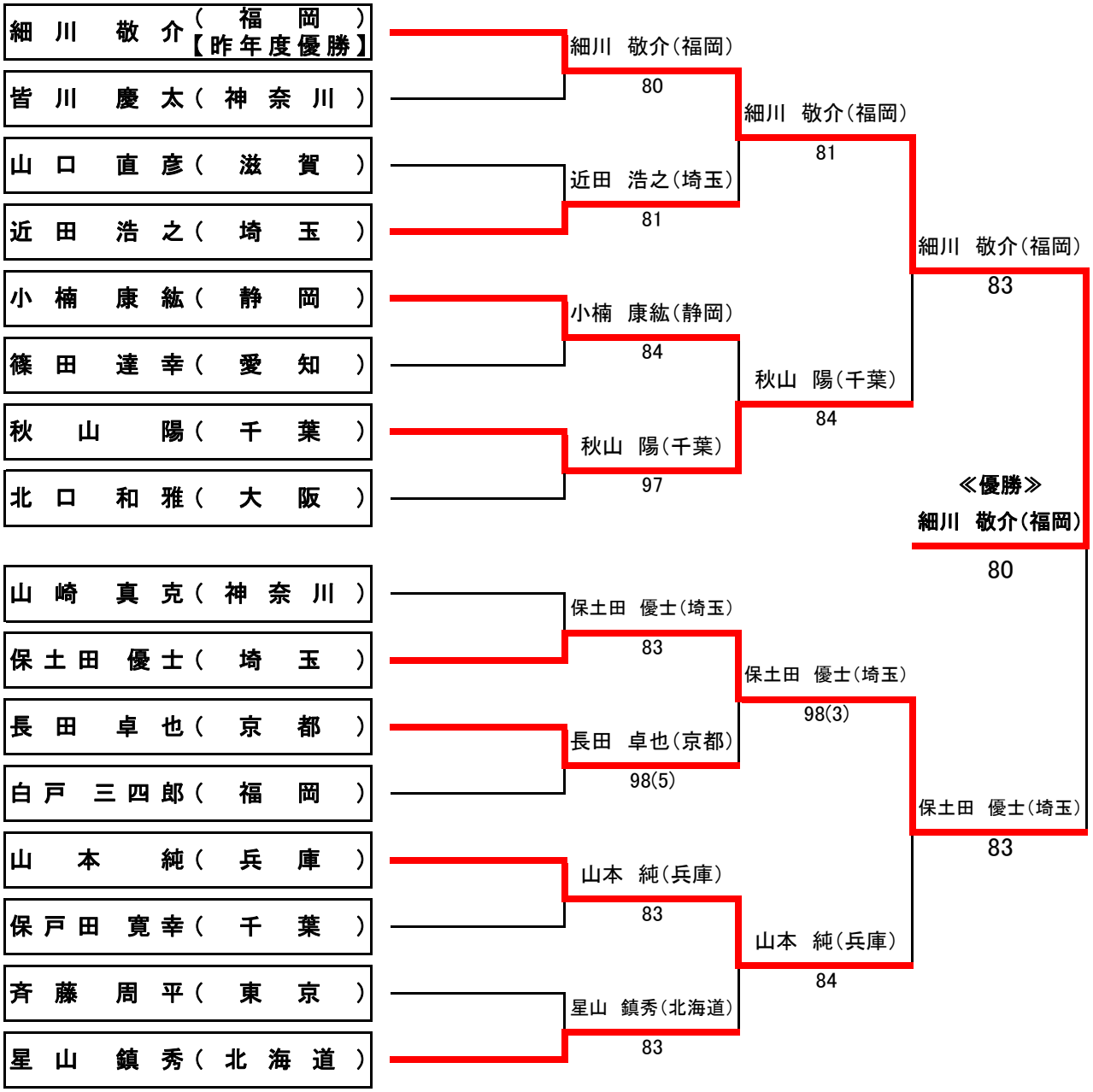
28回全国スポーツ祭典テニス（川崎市・富士見庭球場）
2010年11月20日・21日